第9回関東小学生オープンダブルス大会

平成28年07月17日～18日　野田市関宿体育館

男子6年生以下の部 Aブロック		山腰 石崎	瀬戸 銘苅	水村 福井	勝敗	順位
山腰 悠太 石崎 太一	(海老津ジュニア)		1	3		
瀬戸 聡太 銘苅 逸希	(ＮＰ神奈川)	1		2		
水村 健人 福井 大翔	(志木ジュニア)	3	2			

男子6年生以下の部 Bブロック		鴛海 佐藤	井口 大野	中條 廣瀬	勝敗	順位
鴛海 健 佐藤 憲蔵	(宝木塚ジュニア)		1	3		
井口 颯人 大野 圭	(久喜ＡＢＣ)	1		2		
中條 颯汰 廣瀬 礼桜	(みはら)	3	2			

男子6年生以下の部 Cブロック		小沼 関根	鈴木 村上	清野 横沢	勝敗	順位
小沼 孝次 関根 翔太	(青梅ジュニア)		1	3		
鈴木 柚人 村上 士竜	(シャトル桜木)	1		2		
清野 徹平 横沢 颯人	(蓮田サウス)	3	2			

男子6年生以下の部 Dブロック		青木 篠原	柴宮 颯 藁谷晃斗	山岡 千葉	勝敗	順位
青木 洸明 篠原 仙一	(小平ジュニア)		1	3		
柴宮 颯 藁谷 晃斗	(ジーエッグクラブ)	1		2		
山岡 陸歩 千葉 太一	(蓮田サウス)	3	2			

男子6年生以下の部 Eブロック		村上 大西	松岡 平田	渡辺 小島	勝敗	順位
村上 港 大西 悠斗	(市川ジュニア)		1	3		
松岡 駿斗 平田 暖陽	(豊ジュニア)	1		2		
渡辺 匠海 小島 翔	(串川育成会)	3	2			

第9回関東小学生オープンダブルス大会

平成28年07月17日～18日　野田市関宿体育館

男子6年生以下の部 Fブロック		玉手 広岡	佐藤 木村	田代 阿部	勝敗	順位
玉手　翔 広岡　朋	(横倉ジュニア)		1	3		
佐藤　颯一郎 木村　輝星	(野田中根ジュニア)	1		2		
田代　陸人 阿部　朔弥	(横浜汲沢ＢＣ)	3	2			

男子6年生以下の部 Gブロック		佐藤 小林	内藤 平尾	栄永 清水	勝敗	順位
佐藤　直紀 小林　隼人	(大山スポ少)		1	3		
内藤　優真 平尾　遼芽	(市川ジュニア)	1		2		
栄永　健伸 清水　玲	(明野ちびバド)	3	2			

男子6年生以下の部 Hブロック		広岡 広岡	白田 遠井	田山 北島	勝敗	順位
広岡　宙 広岡　悠	(横倉ジュニア)		1	3		
白田　圭人 遠井　嵩玄	(宇都宮ＪＢ)	1		2		
田山　瑛士 北島　大輝	(神明ジュニア)	3	2			

男子6年生以下の部 Iブロック		山口 百瀬	古賀 時田	野田 矢島	勝敗	順位
山口　紘輝 百瀬　友翔	(大井沢スポ少)		1	3		
古賀　聖人 時田　直幸	(流山ジュニア)	1		2		
野田　侑聖 矢島　泰雄	(　羽島　)	3	2			

第9回関東小学生オープンダブルス大会

平成28年07月17日～18日　野田市関宿体育館

男子6年生以下の部 決勝トーナメント

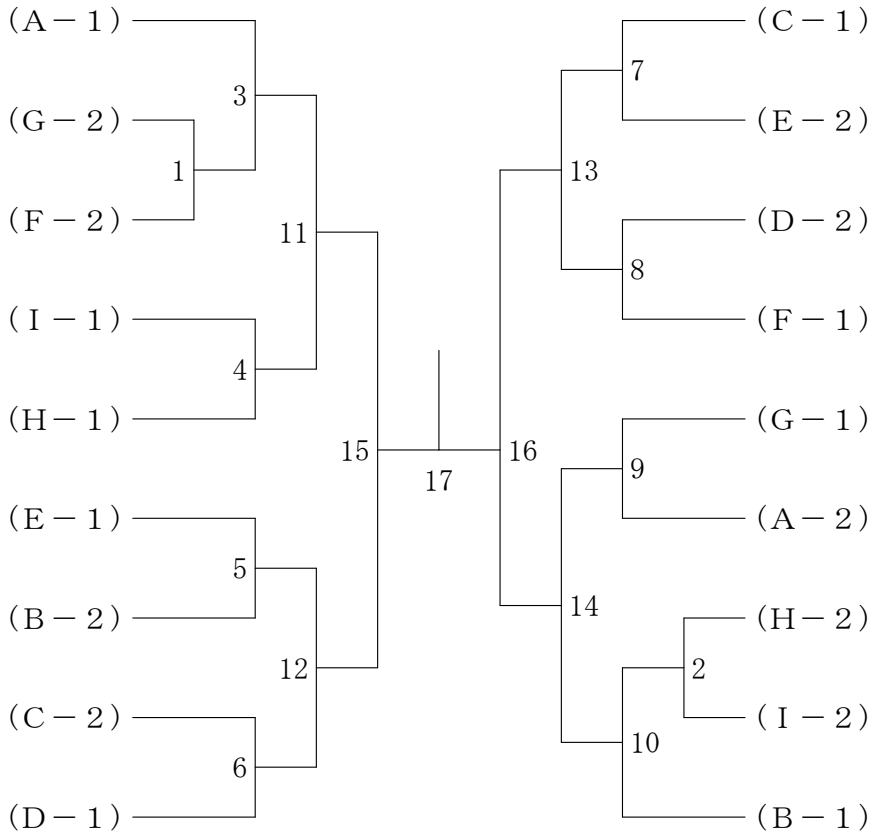

男子6年生以下の部／チャレンジトーナメント

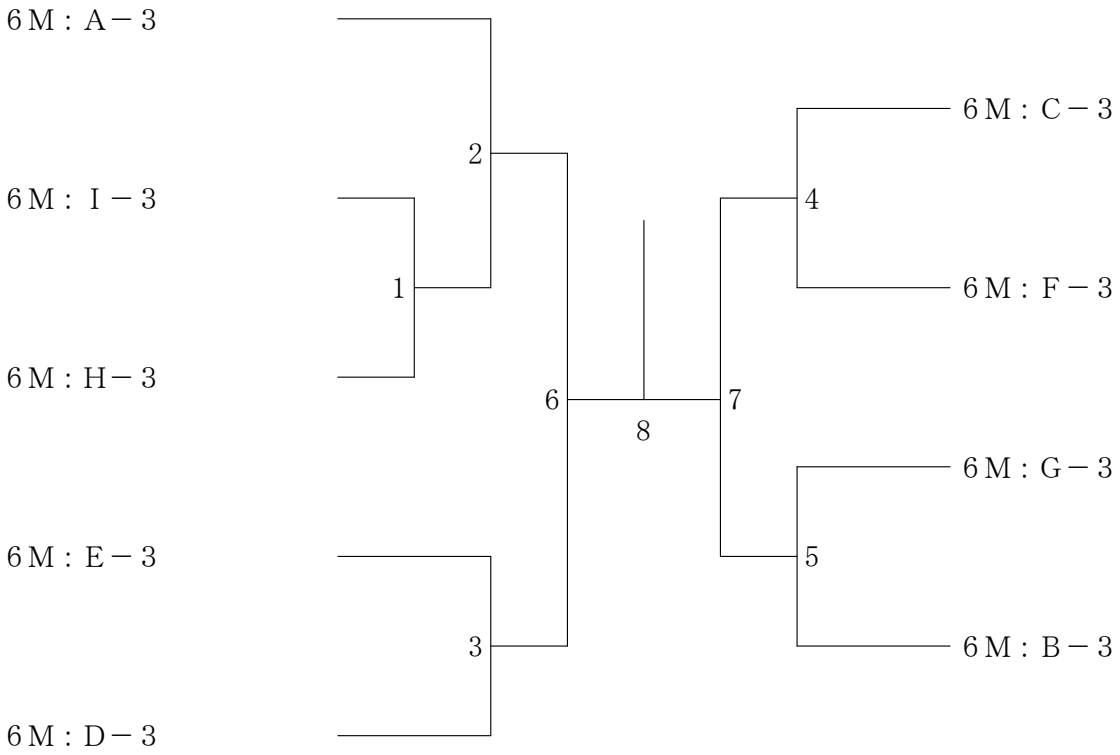

男子5年生以下の部 Ａ　ブ　ロ　ッ　ク		野　口 柳　川	塚　本 久　松	井　上 森	勝 敗	順位
野口　駿平 柳川　瑠生	(たなしMAX)		1	3		
塚本　直史 久松　陸	(ハルトノ)	1		2		
井上　拓翔 森　颯大	(市原ジュニア)	3	2			

男子5年生以下の部 Ｂ　ブ　ロ　ッ　ク		田　中 井　上	伊　藤 永　柄	菅　野 菊　地	勝 敗	順位
田中　一基 井上　大馳	(若草Ｊｒ．Ｂ．Ｃ)		1	3		
伊藤　凰翔 永柄　豪	(船橋ジュニア)	1		2		
菅野　夏央 菊地　直仁	(えさしガンバー‘S)	3	2			

男子5年生以下の部 Ｃ　ブ　ロ　ッ　ク		寺　内 冨　田	小見山 小見山	倉ケ﨑 堤	山　嵜 鶴　田	勝 敗	順位
寺内　涼 冨田　颯之介	(スリーセブン)		1	3	5		
小見山　惺也 小見山　陽登	(大清水)	1		6	4		
倉ケ﨑　遼 堤　誠矢	(小平ジュニア)	3	6		2		
山嵜　陽斗 鶴田　遥大	(ＮＳＢＣ)	5	4	2			

男子5年生以下の部 Ｄ　ブ　ロ　ッ　ク	今　泉 北　川	大八木 秋　本	馬　場 江　口	勝 敗	順位
今泉 宏樹 北川 雄大 （みはら）		1	3		
大八木 奏柊 秋本 啓太 (高洲ホープス)	1		2		
馬場 慶太 江口 幸輝 （大清水）	3	2			

男子5年生以下の部 Ｅ　ブ　ロ　ッ　ク	渡　部 遠　藤	大　徳 青　木	川　崎 岡　崎	黒　崎 三井田	勝 敗	順位
渡部 凜 遠藤 奨 (えさしガンバー'S)		1	3	5		
大徳 航治郎 青木 優斗 （ 吉 原 ）	1		6	4		
川崎 聖也 岡崎 詩 (じゃパンダ)	3	6		2		
黒崎 幹大 三井田 卓斗 (流山ジュニア)	5	4	2			

第9回関東小学生オープンダブルス大会

平成28年07月17日～18日　野田市関宿体育館

男子5年生以下の部 決勝トーナメント

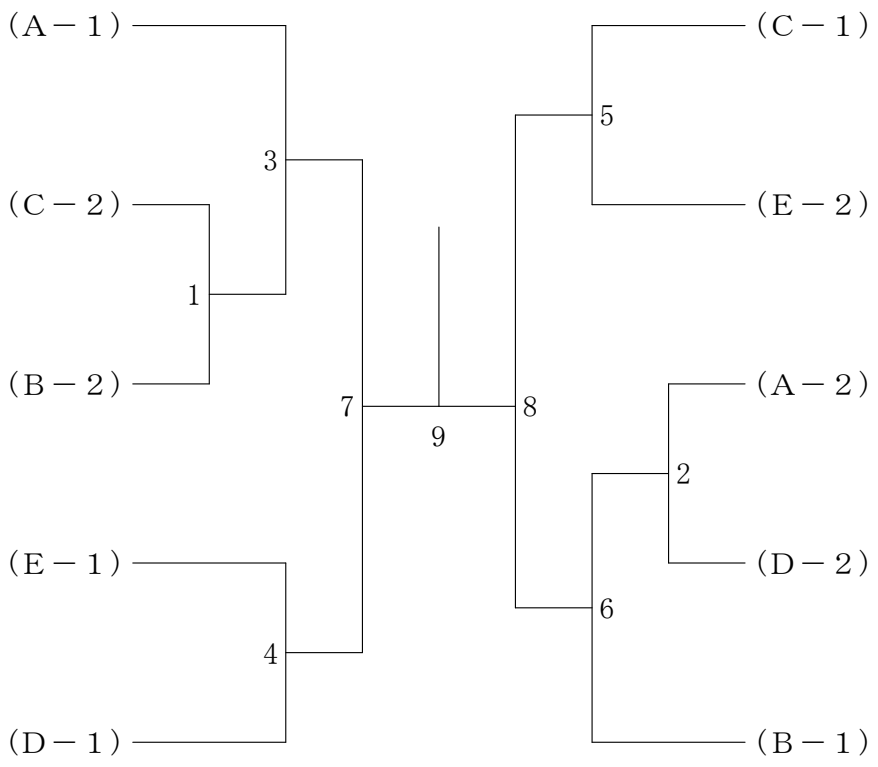

男子5年生以下の部／チャレンジトーナメント

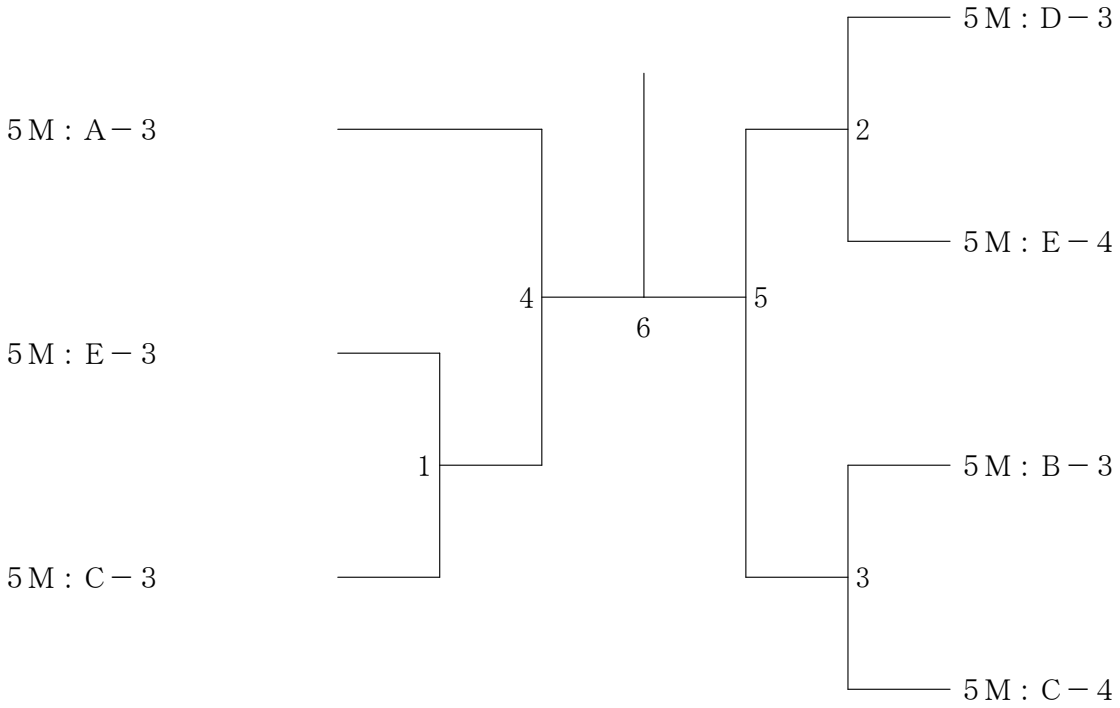

第9回関東小学生オープンダブルス大会

平成28年07月17日～18日　野田市関宿体育館

男子4年生以下の部 Aブロック		小峯 三木	小林 石川	松岡 川﨑	大澤 大出	勝敗	順位
小峯 泰成 三木 颯斗	(ハルトノ)		1	3	5		
小林 晴葵 石川 諒介	(柏南部ジュニア)	1		6	4		
松岡 倖成 川﨑 航生	(ＮＰ神奈川)	3	6		2		
大澤 琉生 大出 悠	(本庄シャトルスター)	5	4	2			

男子4年生以下の部 Bブロック		廣瀬 堀	四宮 関戸	鈴木 武内	勝敗	順位
廣瀬 海翔 堀 燈矢	(みはら)		1	3		
四宮 悠貴 関戸 浩之介	(愛川ジュニア)	1		2		
鈴木 竣 武内 崇隼	(スリーセブン)	3	2			

男子4年生以下の部 Cブロック		田端 新村	美濃口 高野	佐瀬 原	勝敗	順位
田端 朝晃 新村 薩真	(市川ジュニア)		1	3		
美濃口 舜 高野 賢斗	(豊ジュニア)	1		2		
佐瀬 龍之介 原 蓮太朗	(前橋東（あずま）)	3	2			

男子4年生以下の部 Dブロック		佐藤 佐藤	尾座元 小林	池上 木村	勝敗	順位
佐藤 愛翔 佐藤 隼士	(大山スポ少)		1	3		
尾座元 琉偉 小林 諒	(スリーセブン)	1		2		
池上 義康 木村 一護	(志木ジュニア)	3	2			

男子4年生以下の部 Ｅブロック		遠藤 寺山	山嵜 谷川	根本 荒瀬	勝敗	順位
遠藤 恵大 寺山 涼太	(市原ジュニア)		1	3		
山嵜 耀介 谷川 晃大	（ＮＳＢＣ）	1		2		
根本 舜生 荒瀬 尊翔	（横浜白山）	3	2			

男子4年生以下の部 Ｆブロック		新藤 田代	深谷 天田	鈴木 福島	勝敗	順位
新藤 幸太郎 田代 隼也	(横浜汲沢ＢＣ)		1	3		
深谷 遼太 天田 葵	（ＮＳＢＣ）	1		2		
鈴木 泰芽 福島 幸輝	(たなしＭＡＸ)	3	2			

第9回関東小学生オープンダブルス大会

平成28年07月17日～18日　野田市関宿体育館

男子4年生以下の部 決勝トーナメント

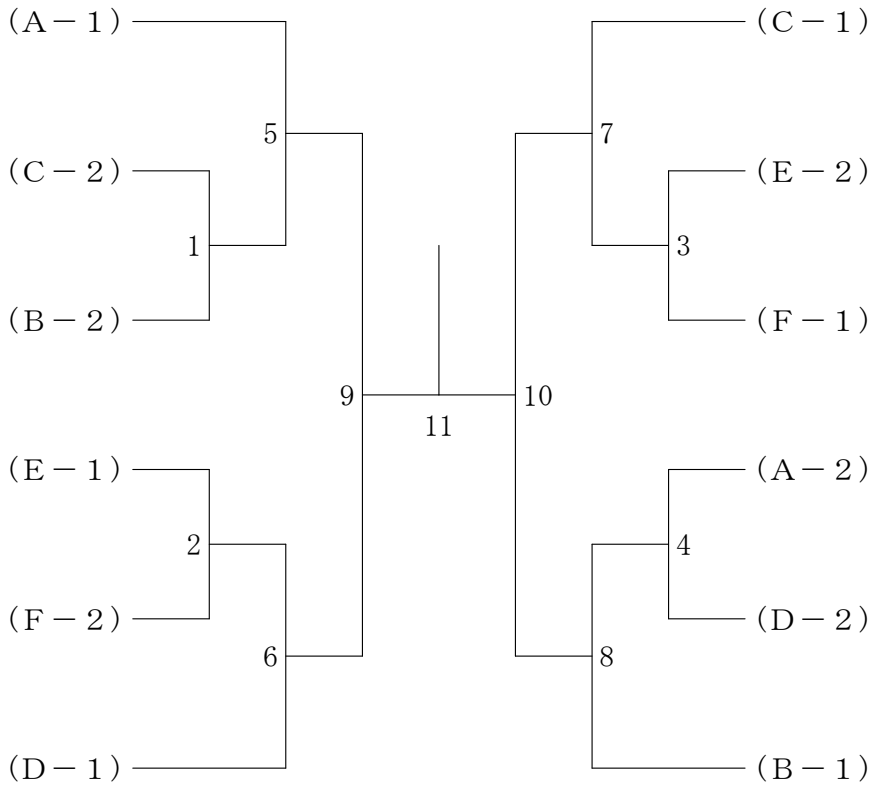

男子4年生以下の部／チャレンジトーナメント

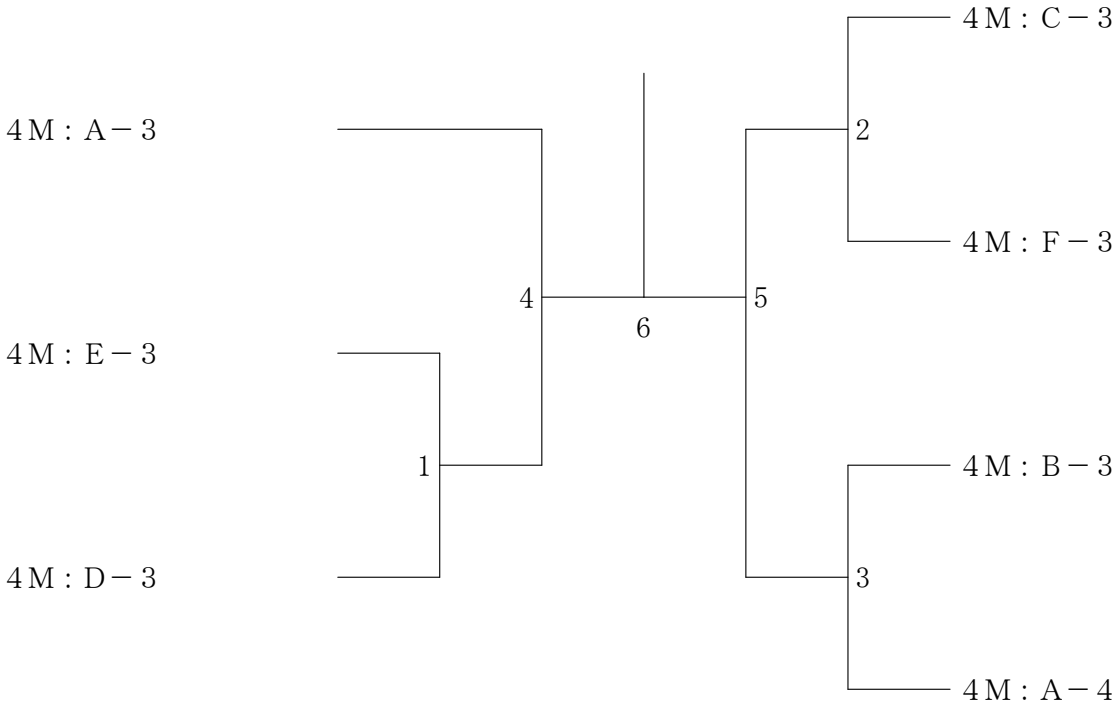

女子6年生以下の部 Ａブロック		岩西 藤田	名取 大口	井関 菊池	勝敗	順位
岩西 真那 藤田 美咲	(ｃｌｏｖｅｒ)		1	3		
名取 恋音 大口 瑚乃佳	(高洲ホープス)	1		2		
井関 絢未 菊池 なつ	(桜川Ｊｒ．)	3	2			

女子6年生以下の部 Ｂブロック		千北 今村	鹿沼 原	鈴木 岡村	勝敗	順位
千北 梨花子 今村 涼	(荘島クラブ)		1	3		
鹿沼 万由子 原 菜那子	(前橋東（あずま）)	1		2		
鈴木 さくら 岡村 実咲	(鎌ヶ谷ジュニア)	3	2			

女子6年生以下の部 Ｃブロック		田中 鎌倉	中根 垣内	木村 高野	勝敗	順位
田中 子嘉 鎌倉 梨乃	(トータスクラブ)		1	3		
中根 明日香 垣内 由莉愛	(所沢ジュニア)	1		2		
木村 安寿 高野 舞	(笠懸ジュニア)	3	2			

女子6年生以下の部 Ｄブロック		須崎 草間	松岡 池田	山口 近藤	勝敗	順位
須崎 沙織 草間 優衣	(東少年)		1	3		
松岡 美歩 池田 心	(蓮田サウス)	1		2		
山口 菜摘 近藤 ももな	(前橋東（あずま）)	3	2			

女子6年生以下の部 Eブロック		川村 渡邉	松本 大澤	新村 佐久間	勝敗	順位
川村 真央 渡邉 海羽	(矢沢ジュニア)		1	3		
松本 結花 大澤 実紅	(大清水)	1		2		
新村 美月 佐久間 琴未	(市川ジュニア)	3	2			

女子6年生以下の部 Fブロック		岡本 竹澤	中島 飯田	小野寺 小坂	勝敗	順位
岡本 萌奈未 竹澤 みなみ	(川間ジュニア)		1	3		
中島 詩帆実 飯田 愛耶	(取手Ｊｒ．)	1		2		
小野寺 瞳 小坂 陽向	(調布ジュニア)	3	2			

女子6年生以下の部 Gブロック		丹 組山	高橋 太田	谷田部 今井	勝敗	順位
丹 琴音 組山 梨乃	(高洲ホープス)		1	3		
高橋 花菜 太田 麻夢	(横倉ジュニア)	1		2		
谷田部 陽菜 今井 颯姫	(笠懸ジュニア)	3	2			

女子6年生以下の部 Hブロック		橋詰 清瀬	門倉 関口	岡田 園田	勝敗	順位
橋詰 美優 清瀬 璃子	(ＮＰ神奈川)		1	3		
門倉 菜月 関口 彩	(小川ドリーム)	1		2		
岡田 綾菜 園田 あやな	(シャトル桜木)	3	2			

女子6年生以下の部 Ｉ　ブロック		赤澤 遠藤	柏瀬 柏瀬	岩佐 安藤	勝敗	順位
赤澤　涼華 遠藤　桐	(市原ジュニア)		1	3		
柏瀬　倫佳 柏瀬　百音	(神明ジュニア)	1		2		
岩佐　姫若 安藤　夢望	(横倉ジュニア)	3	2			

女子6年生以下の部 Ｊ　ブロック		小島 渡邊	石毛 古西	荒瀬 根本	勝敗	順位
小島　紗希 渡邊　美結	（ＳＧＡ）		1	3		
石毛　美羽 古西　萌々夏	(成田ジュニア)	1		2		
荒瀬　翠栞 根本　瀬凪	（横浜白山）	3	2			

第9回関東小学生オープンダブルス大会

平成28年07月17日～18日　野田市関宿体育館

女子6年生以下の部 決勝トーナメント

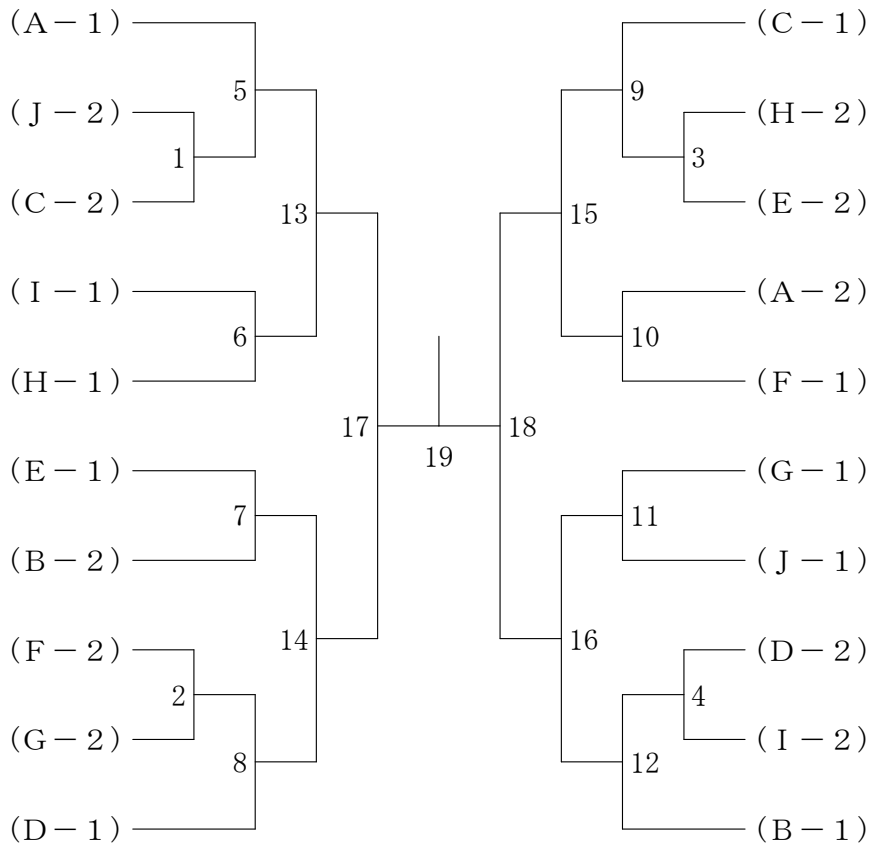

女子6年生以下の部／チャレンジトーナメント

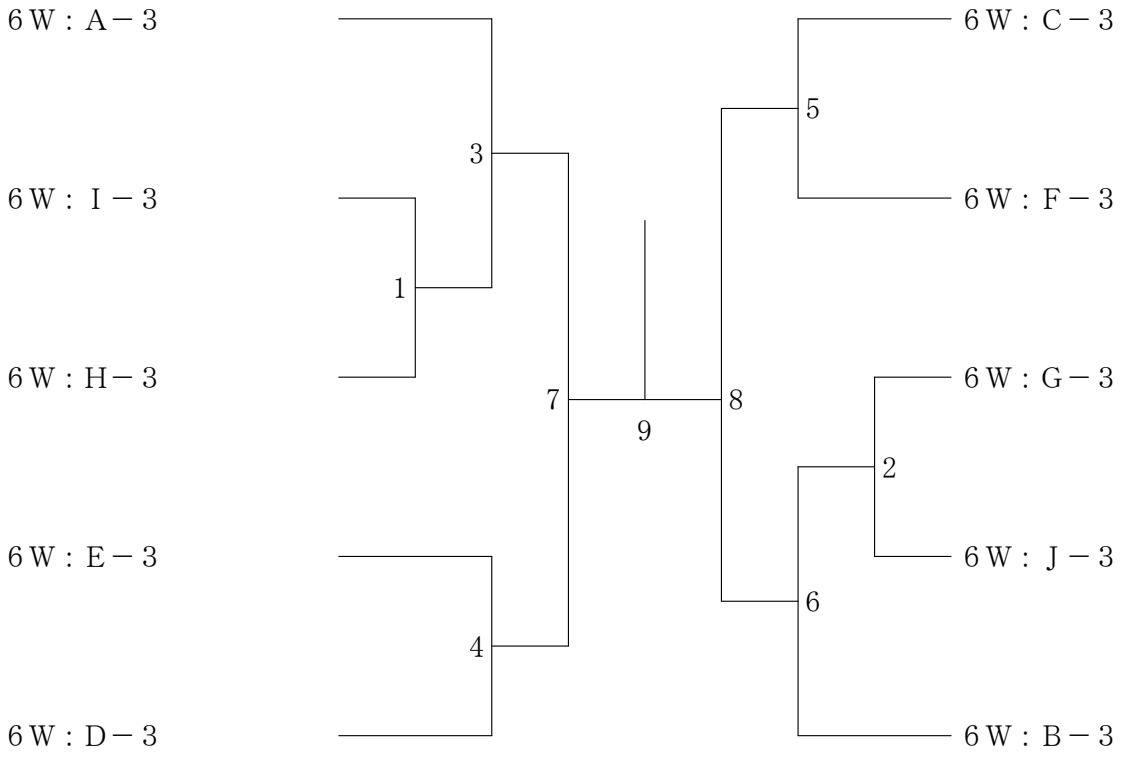

女子5年生以下の部 Ａ　ブ　ロ　ッ　ク		萩原 高橋	上田 大松	三橋 尾座元	仁田 深谷	勝敗	順位
萩原 紗月 高橋 妃菜花	(鳩ヶ谷ウイングス)		1	3	5		
上田 夢姫 大松 愛梨	(調布ジュニア)	1		6	4		
三橋 葵香 尾座元 彩羽	(スリーセブン)	3	6		2		
仁田 深月 深谷 真菜	(ＮＳＢＣ)	5	4	2			

女子5年生以下の部 Ｂ　ブ　ロ　ッ　ク		末上 原	黒川 新留	永松 片桐	藤田 木村	勝敗	順位
末上 夏美 原 葵唯	(串川育成会)		1	3	5		
黒川 かなえ 新留 陽凪	(シャトル桜木)	1		6	4		
永松 未侑 片桐 さや香	(桜川Ｊｒ．)	3	6		2		
藤田 希瑠々 木村 綺音	(野田中根ジュニア)	5	4	2			

女子5年生以下の部 Ｃ　ブ　ロ　ッ　ク		中嶋 三田地	鈴木 羽鳥	櫻井 湯本	勝敗	順位
中嶋 花帆 三田地 夏歩	(市原ジュニア)		1	3		
鈴木 麗美 羽鳥 真由	(東少年)	1		2		
櫻井 優香 湯本 凜音	(志木ジュニア)	3	2			

女子5年生以下の部 Ｄ　ブ　ロ　ッ　ク		佐　野 桜　井	南 亀　山	名　取 菅　原	勝 敗	順位
佐野 百恵花 桜井 紗菜	(三条クラークＪｒ.)		1	3		
南　莉 緒 亀山 莉緒	(高洲ホープス)	1		2		
名取 陽菜多 菅 原　玲	(調布ジュニア)	3	2			

女子5年生以下の部 Ｅ　ブ　ロ　ッ　ク		小　沼 岡　野	加賀谷 榎　本	篠　原 寺　山	勝 敗	順位
小沼 鈴奈 岡 野　優	(東少年)		1	3		
加賀谷 弥来 榎本 紗楓	(蓮田サウス)	1		2		
篠原 瑠奈 寺山 ほのか	(市原ジュニア)	3	2			

第9回関東小学生オープンダブルス大会

平成28年07月17日～18日　野田市関宿体育館

女子5年生以下の部 決勝トーナメント

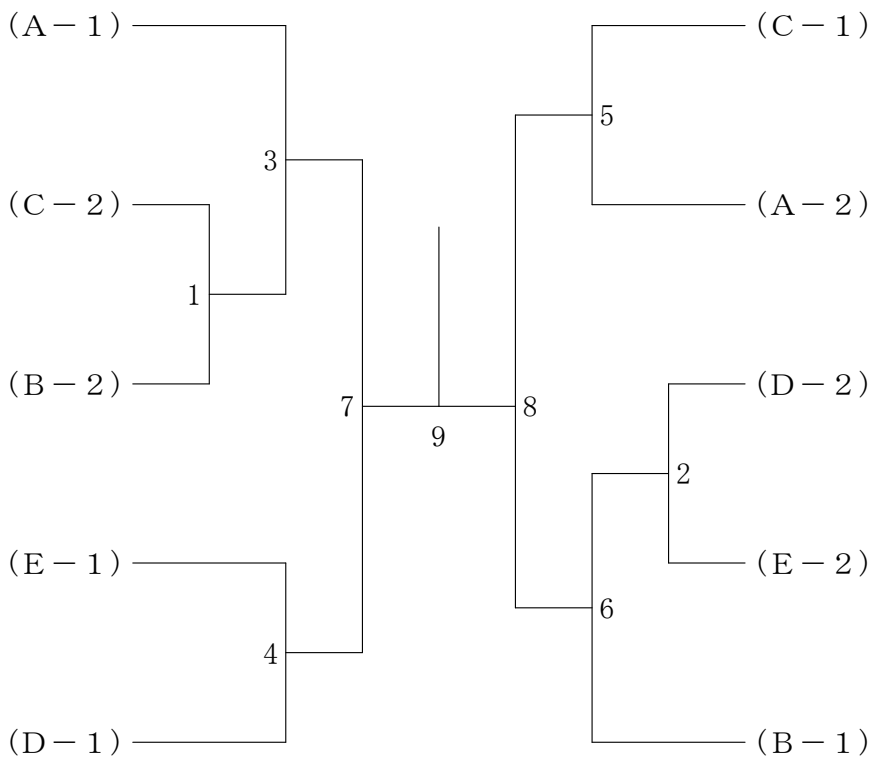

女子5年生以下の部／チャレンジトーナメント

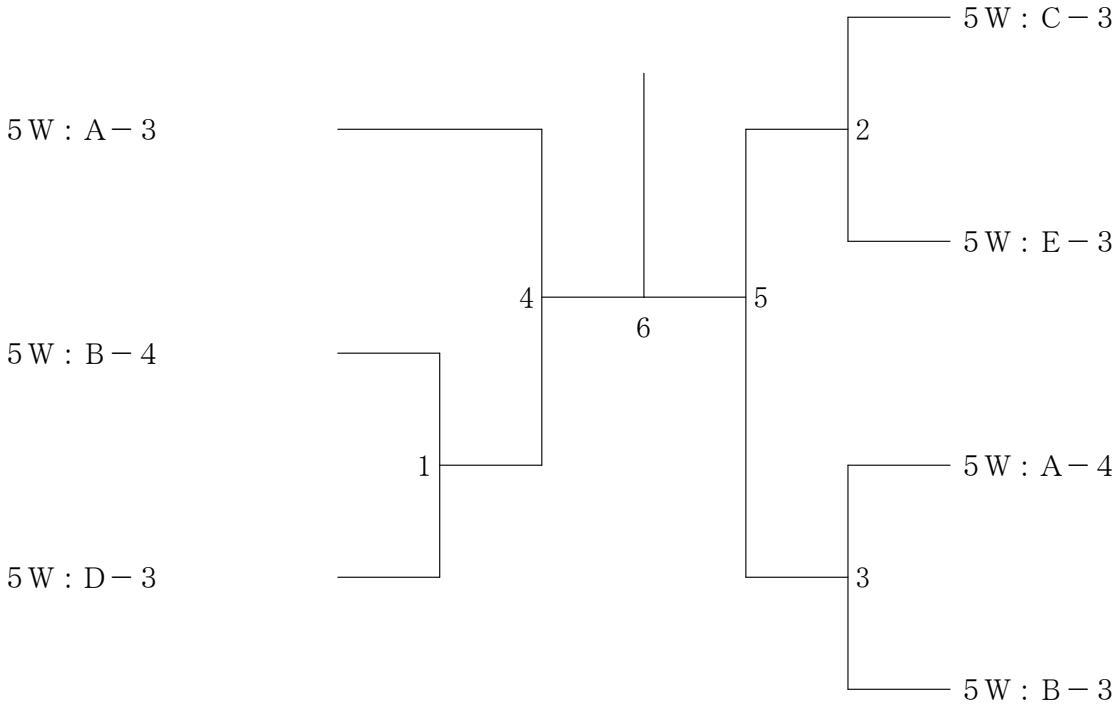

女子4年生以下の部 Ａ　ブ　ロ　ッ　ク	玉　木 石　川	白　川 安　井	江　頭 野　村	野　澤 早　野	勝 敗	順位
玉木　亜弥 石川　乃乃葉　(たなしMAX)		1	3	5		
白川　菜結 安井　葵　(大森ジュニア)	1		6	4		
江頭　柚風 野村　怜菜　(ＮＰ神奈川)	3	6		2		
野澤　麻耶 早野　亜依音　(宇都宮ＪＢ)	5	4	2			

女子4年生以下の部 Ｂ　ブ　ロ　ッ　ク	鈴　木 中　野	阿　部 河　村	木　村 坂　本	勝 敗	順位
鈴木　あいり 中野　真里　(鎌ヶ谷ジュニア)		1	3		
阿部　果凛 河村　実里　(志木ジュニア)	1		2		
木村　風香 坂本　愛依　(ハルトノ)	3	2			

女子4年生以下の部 Ｃ　ブ　ロ　ッ　ク	森 長　山	岩　井 鶴賀谷	山　本 立　山	勝 敗	順位
森　眞帆 長山　実央　(赤崎シャトルズ)		1	3		
岩井　理香 鶴賀谷　結衣　(シャトル桜木)	1		2		
山本　ゆら 立山　萌菜　(成沢バドミントン)	3	2			

女子4年生以下の部 Ｄ　ブ　ロ　ッ　ク		青　木 平　田	丹 白　石	垣　内 石　川	勝 敗	順位
青木　優羽 平田　　涼	(桜川Ｊｒ．)		1	3		
丹　佑月 白石　琴乃	(高洲ホープス)	1		2		
垣内　杏南 石川　里琴	(所沢ジュニア)	3	2			

女子4年生以下の部 Ｅ　ブ　ロ　ッ　ク		吉　田 保　谷	土　屋 近　藤	白　井 遠　井	勝 敗	順位
吉田　明永 保谷　芽依	(市原ジュニア)		1	3		
土屋　明莉 近藤　梨花	(宝木塚ジュニア)	1		2		
白井　陽向 遠井　更紗	(宇都宮ＪＢ)	3	2			

女子4年生以下の部 Ｆ　ブ　ロ　ッ　ク		田　中 田　中	白　坂 山　下	砂　川 眞　鍋	勝 敗	順位
田中　美衣 田中　珠聡	(羽　飛)		1	3		
白坂　瑠璃 山下　恵依	(小平ジュニア)	1		2		
砂川　温香 眞鍋　　柚	(流山ジュニア)	3	2			

第9回関東小学生オープンダブルス大会

平成28年07月17日～18日　野田市関宿体育館

女子4年生以下の部 決勝トーナメント

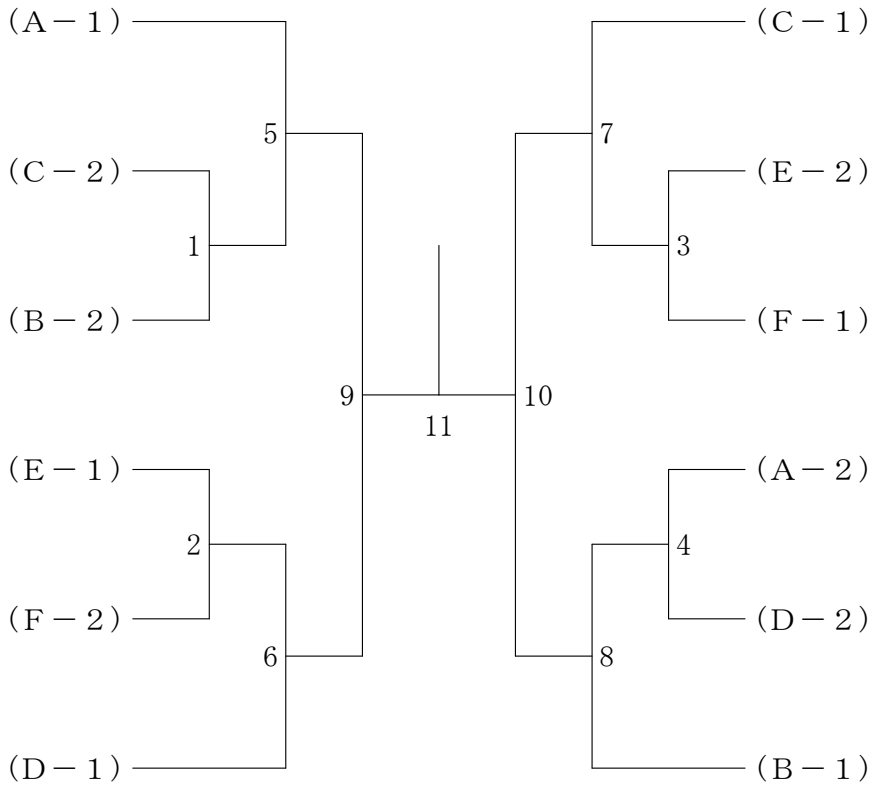
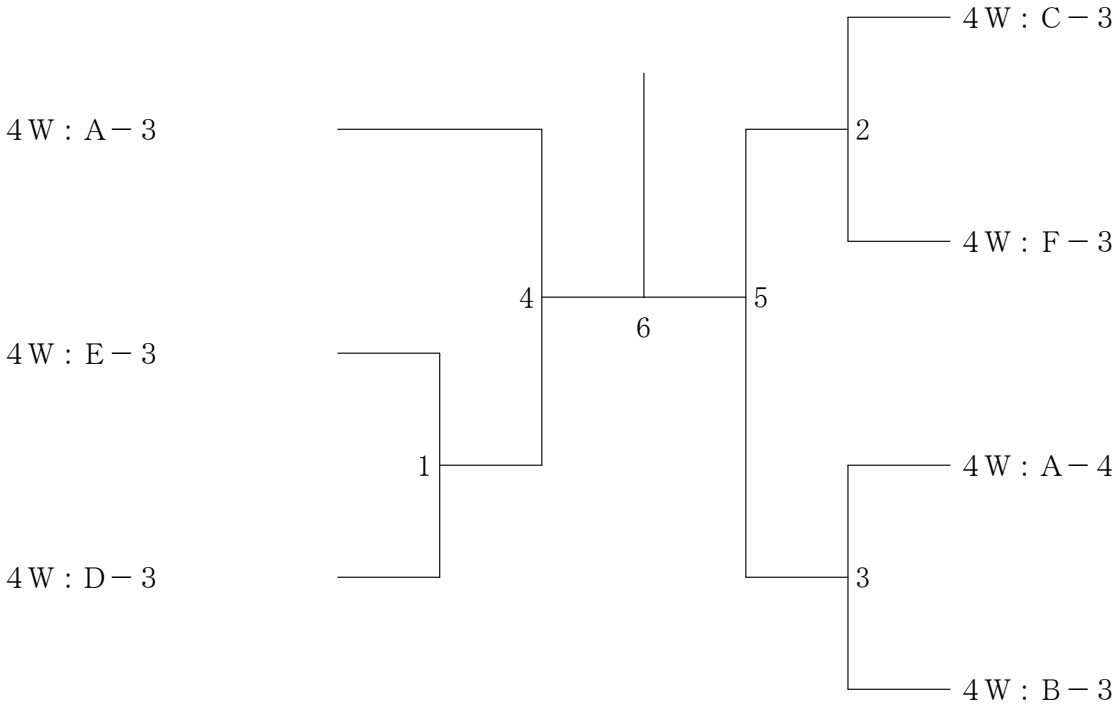
女子4年生以下の部／チャレンジトーナメント